PLATINUM SERIES II

MONITOR AUDIO®

„Co zrobić, aby dźwięk reprodukowany przez kolumny brzmiał w bardziej naturalny sposób?" – To pytanie, które napędza nas w naszej działalności od samego początku istnienia firmy. Motywowani jesteśmy w ten sposób do pracy nad minimalizowaniem zniekształceń w tym najważniejszym dla łańcucha audio elemencie.

O tym, jak daleko udało się nam dość świadczy dźwięk Platinum II: najbardziej precyzyjny i najpiękniejszy w całej historii Monitor Audio. Wspomagani przez niekończące się analizy i wieloletnie odsłuchy doprowadziliśmy używane przez nas technologie na zupełnie nowy poziom, inspirując się nawzajem do nowych odkryć i zaawansowanych opracowań w każdym detalu nowego projektu – elektrycznym, mechanicznym, akustycznym, w magnesach i w estetyce.

Rezultatem tych zabiegów jest seria o wyjątkowej jakości, mająca na celu wnieść do naszego systemu nowe emocje, łącząc nas z muzyką i filmem w naturalny, angażujący sposób. Platinum II, zaprojektowane przez ludzi muzyki, są naszą odpowiedzią na wyzwania, jakie przed projektantem stawiają kolumny głośnikowe. Nasza odpowiedź na zadane na początku pytanie jest więc prosta: to, co zrobiliśmy w serii Platinum II!"

Dean Hartley
Dyrektor techniczny

CZYSTOŚĆ

Usłyszysz szpilkę spadającą na podłogę. A gdy będziesz słuchał wielkiej orkiestry ona zagra dla Ciebie tak żywo, z takim rozmachem, że poczujesz się jakbyś siedział w dziesiątym rzędzie w filharmonii. Tak działa magia high-endowego audio, której doświadczysz dzięki kolumnom z serii Platinum II. Czy będzie to potężny akord 'wybuchający' nagle z tyłu sceny, majestatyczny śpiew chóru, czy powalający występ solisty, dźwięk płynący z naszych kolumn dotknie Twojej duszy w sposób, jakiego nigdy wcześniej się nie doświadczyłeś.

Czterdzieści lat naszych wysiłków jako inżynierów i ludzi kochających muzykę zmierzały do osiągnięcia tego celu. Dzięki najbardziej zaawansowanym przetwornikom, zwrotnicom i rozwiązaniom akustycznym zamkniętym w luksusowo wykonanych i wykończonych obudowach osiągnęliśmy jeszcze wyższy poziom prezentacji zachowujący najlepsze cechy – intensywność wrażeń, czy przejrzystość dźwięku - z których świat miłośników muzyki zna już dobrze produkty Monitor Audio. Platinum II to nasze magnum opus, inspirujące i dające nam ogromną satysfakcję z naszej pracy. Mamy nadzieję, że to samo zaoferują Wam.

PERFEKCYJNE WYKONANIE

Obudowy kolumn z serii Platinum II to pokaz rzemiosła najwyższej klasy. Każda budowana jest ręcznie z precyzją godną najwyższej jakości mebli. Każdą pokryto wieloma warstwami forniru, każda to sztywna konstrukcja o wyprofilowanych bocznych ściankach. Do ich wykończenia używamy naturalnych fornirów w kolorach Santos Rosewood lub Natural Ebony, dobieranych do każdej pary kolumn osobno, dodatkowo ręcznie pokrywanych 11 warstwami bezbarwnego lakieru piano, a następnie polerowanych by wydobyć naturalną strukturę drewna. Kolumny z serii Platinum II są dostępne również w wykończeniu czarnym lakierem piano, który pięknie kontrastuje z wystrojem pokoju.

Panele frontowe pokrywane są skórą Inglestone najwyższej jakości dostarczaną przez Andrew Muirhead'a używaną przez wiele luksusowych, brytyjskich marek. Właśnie tak bardzo zależało nam na wyjątkowości i najwyższej klasie wykończenia kolumn z serii Platinum II. Dlatego właśnie każda z takich obudów wymaga aż 144 godzin pracy.

Muirhead®
HIGH PERFORMANCE LEATHER

PERFORMANCE

Platinum II oferują najwyższą klasę brzmienia dzięki wyjątkowej konstrukcji oraz materiałom i elementom najwyższej klasy. W naszym dążeniu do jak najniższego poziomu zniekształceń dopracowaliśmy każdy, nawet najmniejszy detal. Dzięki zaawansowanym możliwościom oprogramowania FEA budując kolejne modele zoptymalizowaliśmy pracę elementów elektrycznych, mechanicznych, akustycznych oraz magnesów w przetwornikach naszych kolumn wprowadzając nowe rozwiązania, które pozwoliły nam zrealizować założone, ambitne cele. W serii Platinum II wprowadziliśmy ulepszoną generację przetworników średnio- i niskotonowych RDT® oraz, po raz pierwszy w historii marki Monitor Audio, przetworniki wysokotonowe MPD (Micro Pleated Diaphragm). Dodajmy do tego ulepszone zwrotnice, terminale głośnikowe, opracowane przez nas rozwiązania takie jak: ARC®, TLE, HiVe®II oraz 40 lat doświadczenia naszej marki w budowie kolumn głośnikowych i jest już jasne w jaki sposób stworzyliśmy high-endową serię kolumn Platinum II odtwarzających sygnał dostarczony im ze źródła z najwyższą możliwą wiernością.

TECHNOLOGIA

PRZETWORNIK WYSOKOTONOWY MPD (MICRO PLEATED DIAPHRAGM) Zespół inżynierów poświęcił długie miesiące na opracowanie, odsłuchy i testy nowego przetwornika wysokotonowego MPD dla serii Platinum II. Końcowy efekt to kamień milowy w historii firmy. Przy jego opracowaniu w kreatywny sposób wykorzystano istniejące technologie by stworzyć nowy przetwornik najwyższej klasy zachwycający nieznaną wcześniej precyzją prezentacji, a jednocześnie oferujący także wyjątkową skuteczność. Przy jego budowie wykorzystano nową, opracowaną przez Monitor Audio fałdowaną membranę o bardzo niskiej masie, której powierzchnia jest nawet 8 razy większa niż w tradycyjnym przetworniku wysokotonowym. Membrana przetwornika MPD pracuje niczym super-szybki miech akordeonu, który jest błyskawicznie ściskany by uzyskać gładki, naturalny dźwięk w zakresie częstotliwości aż do 100kHz. Dzięki temu uzyskuje się prezentację zbliżoną do muzyki granej na żywo, bogatej w harmoniczne i pozbawionej zniekształceń.

PRZETWORNIKI

RDT®II (RIGID DIAPHRAGM TECHNOLOGY drugiej generacji) Membrana RDT®II ma strukturę warstwową, w której ultra-cienkie warstwy o bardzo niskiej masie łączone są z materiałem o strukturze przypominającej plaster miodu, zwanym Nomex®. W ten sposób powstaje bardzo lekka, ale i bardzo mocna struktura, która jest w stanie reagować na impuls płynący z wzmacniacza bardzo szybko nie ulegając odkształceniom – dzięki temu membrana może pracować jak doskonały tłok. RDT II wykorzystuje C-CAM® jako warstwę przednią, natomiast jako tylna wykorzystywana jest plecionka z włókien węglowych. Odkryliśmy, że stworzona przez nas struktura pozwala zmniejszyć zniekształcenia o 8dB w zakresie częstotliwości powyżej 300Hz. Są to więc membrany o najniższym poziomie zniekształceń jakie kiedykolwiek udało się stworzyć firmie Monitor Audio.

POPRAWIONA GEOMETRIA MEMBRANY I ZAWIESZENIA Nowe membrany RDT II mają płytszy profil i uformowane są bez otworu w centrum, przeznaczonego na nakładkę przeciwpyłową. Otrzymaliśmy w ten sposób ciągłą płaszczyznę drgającą o znacznie wyższej sztywności i mniejszych rezonansach. Za membraną umiejscowiono system napędowy o wyższej skuteczności. Głośnik jest teraz szybszy, ma niższe zniekształcenia i brzmienie bliższe do naturalnego.

ZWROTNICA To nie powinno być zaskoczeniem: wraz z nowymi głośnikami musiała przyjść nowa zwrotnica, z najlepszymi możliwymi elementami, jak cewki powietrzne w sekcji średniotonowej i wysokotonowej, a w niskotonowej z laminowanymi, stalowymi rdzeniami. Specjalnie dla nas wykonane zostały precyzyjne kondensatory polipropylenowe, dobierane ręcznie z tolerancją 1%, co daje najlepszą jakość dźwięku i identyczne brzmienie wszystkich głośników.

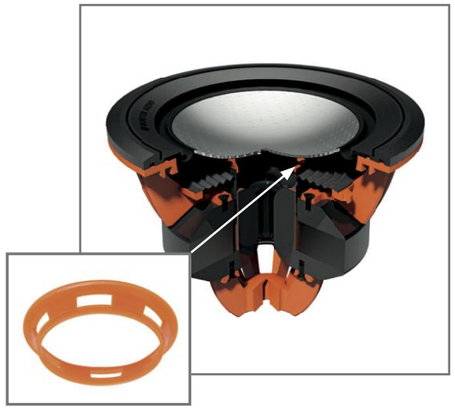

DCF (DYNAMIC COUPLING FILTER) W każdym z przetworników wprowadziliśmy innowację, dzięki której zwykle sztywne połączenie cewki i przetwornika zastąpione zostało elastycznym. Rozwiązanie nazwaliśmy 'Dynamic Coupling Filter'. To w praktyce nylonowy pierścień, stworzony w taki sposób by zachowywał sztywność aż do częstotliwości podziału zwrotnicy, a by powyżej tej częstotliwości zaczynał działać niczym sprężyna. W ten sposób DCF pomaga wytłumić nadmiarową energię generowaną w wyższych częstotliwościach przez dany przetwornik. Pierścień jest również perforowany co wspomaga chłodzenie cewki, a także pozwala zmniejszyć ciśnienie powstające za membraną przetwornika, przez co maksymalizuje jego efektywność. Efekt jest prosty i bardzo pożądany – bardziej naturalny dźwięk.

MASYWNE CEWKI NAPĘDOWE Wszystkie przetworniki użyte w serii Platinum II zostały wyposażone w duże, nawijane w precyzyjny sposób, cewki. Taka aranżacja przekłada się, nawet przy ekstremalnie dużych wychyleniach membrany, na to, że cewka przez cały czas pozostaje w szczelinie magnetycznej, zamieniając cały sygnał elektryczny na ruch. Co więcej, do ich nawinięcia użyliśmy nie okrągłego, a prostokątnego drutu nawojowego, dzięki czemu w szczelinie magnetycznej zmieściliśmy więcej miedzi, dającej większą energię systemowi napędowemu. Wynik: wyższa skuteczność przetworników, lepsza praca tłokowa, niższe zniekształcenia i dynamika bliższa naturalnej.

DEDYKOWANE TERMINALE GŁOŚNIKOWE Terminale głośnikowe stosowane w serii Platinum II powstają w wyniku precyzyjnej obróbki z miedzi, a części bezpośrednio przewodzące sygnał są dodatkowo rodowane. Rod został wybrany ze względu na jego doskonałą przewodność elektryczną oraz odporność na utlenianie. Terminale akceptują widełki, 4mm banany, albo niezaterminowane przewody o średnicy do 4mm (7AWG).

CABINET DESIGN

MOCOWANIE GŁOŚNIKÓW Wszystkie przetworniki w Platinum II zostały zamocowane do obudowy za pomocą pojedynczej śruby do tylnej ścianki. Śruby te dociągane są z dokładnie wyliczoną siłą. Dzięki temu przetworniki dociskane są do obudowy z równą siłą na całym obwodzie kosza. Śruby te działają również jako dodatkowe usztywnienie obudowy, poprawiając ich sztywność. Wynik: zredukowane wibracje obudów, czystszy dźwięk oraz lepsza estetyka produktu.

HIVE II (HI-VELOCITY VENT, 2.generacji) HIVE II to nowy rodzaj portu bas-refleksu, z wnętrzem przypominającym lufę karabinu. Takie rozwiązanie przyspiesza przepływ powietrza i redukuje jego zawirowania. Technologia HiVe II pozwala na znacznie szybszy przepływ powietrza z i do portu, niż konwencjonalny bas-refleks, dzięki czemu uzyskiwany bas jest szybszy i potężniejszy.

Okablowanie wewnętrzne Platinum II jest wyjątkowo wyrafinowane – to miedziane, srebrzone kable Pureflow, wybrane ze względu na dźwięk i wysoką przepływność sygnału.

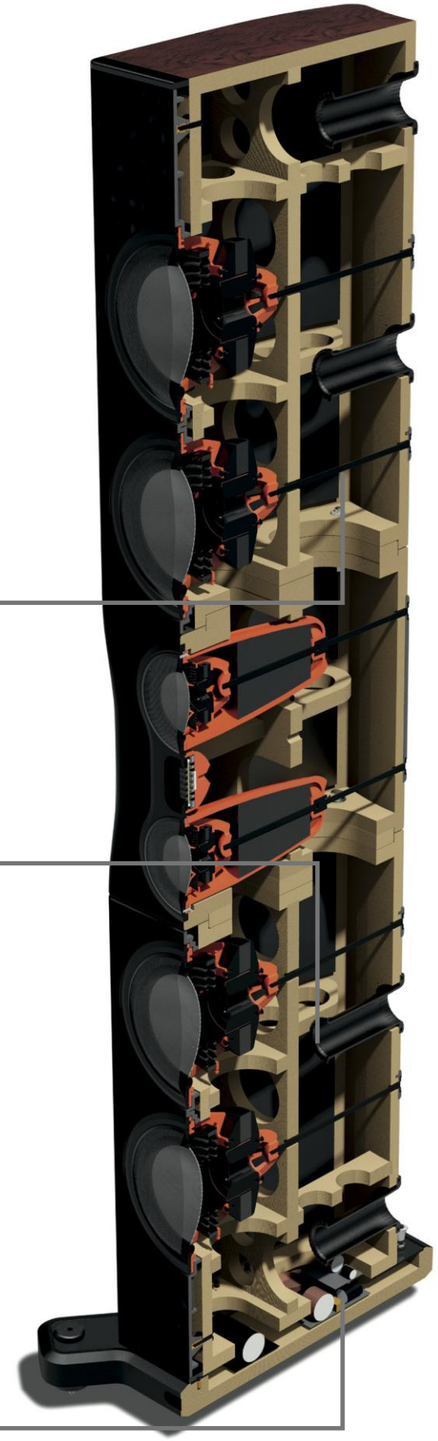

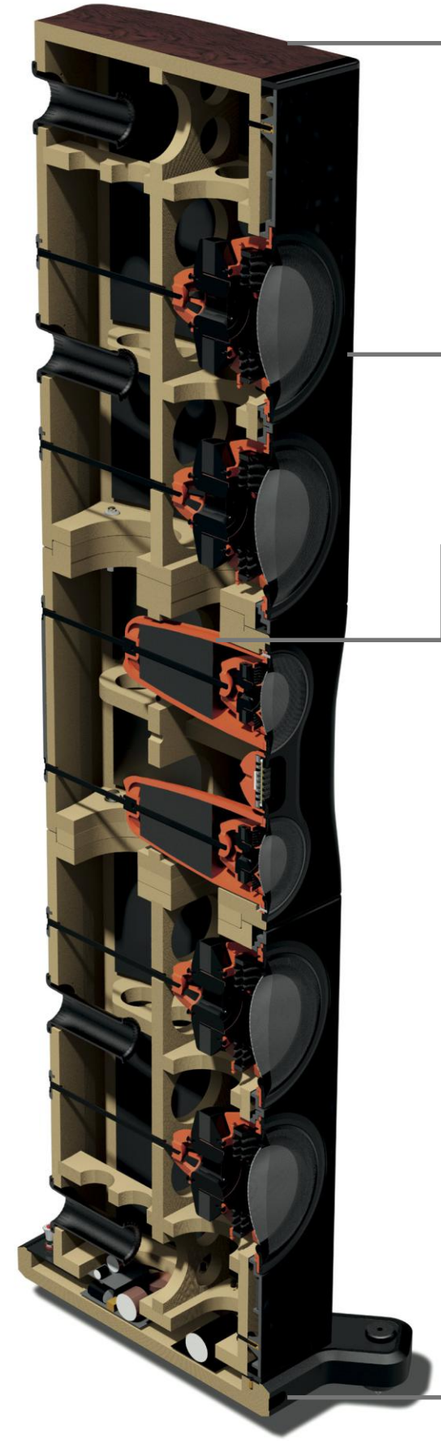

ZAOKRĄGLONA, WZMACNIANA OBUDOWA Zaokrąglone płaszczyzny są sztywniejsze niż płaskie, a dzięki temu, że wewnętrzne powierzchnie nie są względem siebie równoległe, minimalizowane są fale stojące. Opracowany został również nowy system wzmocnień wewnętrznych, poprawiający sztywność obudowy. Na wszystkich ściankach wewnętrznych umieszczono, tłumiący drgania, materiał bitumiczny, gwarantujący pochłanianie większość pozostałych rezonansów. Wynik: fantastycznie sztywna, akustycznie „głucha" obudowa, dająca naturalny, zbliżony do rzeczywistego dźwięk.

KOMPOZYT ANTYREZONANSOWY (ANTI-RESONANCE COMPOSITE – ARC) ARC to odlewany na ciepło polimer wypełniany minerałami, dający odporną na drgania, optymalnie tłumioną strukturę. W serii Platinum II ARC został użyty do obudowy głośnika średniotonowego oraz w wybranych miejscach ścianki przedniej. Wynik: redukcja wibracji obudowy, czyli czystszy dźwięk.

TLE (TAPERED LINE ENCLOSURE) Obudowa głośników średniotonowych w Platinum II ma budowę zamkniętą i zaprojektowana została tak, aby efektywnie tłumić dźwięk emitowany przez tylną stronę membrany. Wynik: wyższa precyzja średnich tonów i zredukowane drgania obudowy, czyli precyzyjniejszy dźwięk.

DETALE

PL100 II

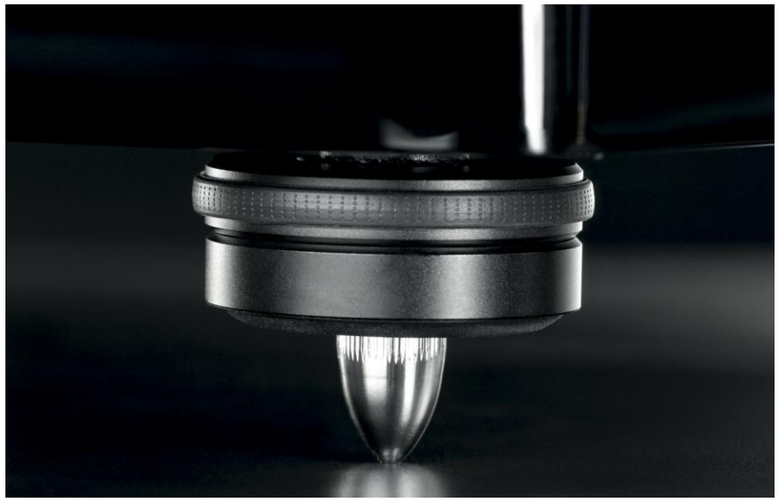

OSOBNE MASKOWNICE DLA KAŻDEGO PRZETWORNIKA Przetworniki chronione są przez osobne maskownice, zaprojektowane tak, aby były jak najbardziej przezroczyste akustycznie. Oznacza to, że kolumny zagrają równie dobrze z założonymi maskownicami, jak i bez nich. To, czy z nich skorzystasz zależy tylko od Ciebie.

ZACISKI GŁOŚNIKOWE I KOLCE Zaciski głośnikowe w kolumnach Platinum II zostały precyzyjnie wytoczone z miedzi i pokryte rodem. Rod został wybrany ze względu na znakomitą charakterystykę przewodzenia oraz odporność na utlenianie. Zaciski akceptują widełki, 4 mm wtyki bananowe lub gołe przewody, do 4 mm średnicy.

Dostarczane wraz z PL200 II, PL300 II, PL500 II, PLW215 II oraz standami pod PL100 II i Centre kolce o regulowanej wysokości wykonane są z wysokiej klasy stopu i anodowane według najwyższych standardów wykończenia. Alternatywne kolce, z zakończeniem kulowym frezowane są ze stali o wysokiej odporności na ściskanie i pokrywane warstwą chromu. Aby zabezpieczyć, wykonane z drewna, podłogi przed porysowaniem, wyposażyliśmy kolce w zintegrowane z nimi podstawki, zapobiegające ślizganiu się po powierzchni. PL500 II są trudniejsze w ustawieniu (ze względu na ciężar), dlatego mają dwa zestawy nóżek: pierwszy, z powierzchnią ułatwiającą ich przesuwanie, który – po ustawieniu kolumn w docelowej lokalizacji – można zmienić na kolce.

W niewielkiej, dwu-drożnej obudowie wyposażonej w 6,5 calowy przetwornik średnio-niskotonowy RDT®II oraz tweeter MPD zamknęliśmy krystaliczną czystość brzmienia charakterystyczną dla serii Platinum II. Dzięki niewielkim rozmiarom PL100 II łatwo jest ustawić w każdym pokoju. Mimo kompaktowych rozmiarów kolumny te oferują prezentację, która zachwyca otwartością, ogromem prezentowanej sceny dźwiękowej, zapierającą dech w piesiach dynamiką oraz namacalnością, która pozwala niemal dotknąć każdego instrumentu. Dedykowane podstawki, które można osobno zakupić, sprawią, że PL100 II znajdą się na idealnej wysokości do odsłuchu.

PL200 II

PL300 II

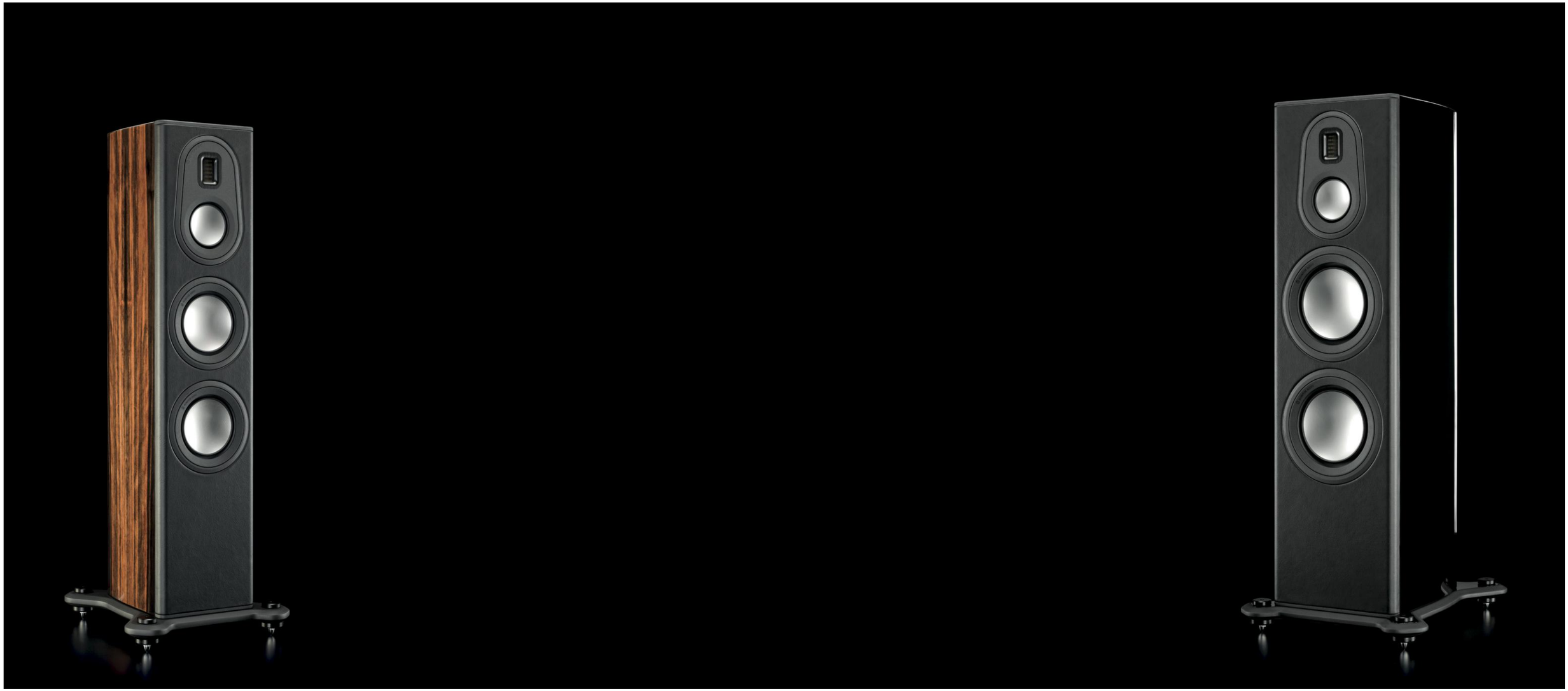

Jest mało prawdopodobne by udało się Państwu znaleźć inne, równie autorytatywnie brzmiące kolumny w tej samej klasie cenowej co PL100 II. Proszę jednak porównać je z podłogowym modelem PL200 II by natychmiast zorientować się z korzyści, jakie daje zastosowanie czterech przetworników w większej obudowie. Jedną z ogromnych zalet rozwiązań zastosowanych w serii Platinum II jest podobny charakter i ekspresja brzmienia wszystkich modeli, co nie zmienia faktu, iż dodanie drugiego 6,5 calowego przetwornika RDT®II sprawia, że PL200 II grają bardziej dociążonym basem, a użycie dedykowanego przetwornika średniotonowego, 4 calowego RDT II, skutkuje lepszą definicją wokali, czy instrumentów strunowych. PL200 II lepiej oddają drobne różnice w fakturze dźwięku, bardziej wyraziście prezentują każda nutę. To kwestia skali. Serię Platinum II zaprojektowano tak, by każdy model gwarantował pewien poziom prezentacji, a przy wyborze konkretnego modelu nabywca powinien się kierować wyłącznie wielkością swojego pokoju.

Dalsze powiększenie rozmiarów przynosi kolejne znakomite efekty brzmieniowe w postaci modelu PL300 II. Te duże, mierzące ponad metr kolumny zostały zaprojektowane tak, by bez problemu wypełniły dźwiękiem każde, nawet duże pomieszczenie. Model PL300 II oferuje energetyczną prezentację, ogromną, przestrzenną scenę oraz ilość detali, która zachwyca. Ten 4-głośnikowy system, na który składają się dwa 8-calowe woofery RDT®II, 4-calowy, pracujący w zamkniętej komorze TLE przetwornik średniotonowy oraz tweeter MPD są w stanie w naturalnie płynny, spójny sposób przekazać nawet najbardziej złożone frazy muzyczne oraz dynamikę i skalę nawet orkiestry symfonicznej. Doświadcz niezwykłych przeżyć słuchając muzyki, czy oglądając filmy z PL300 II a przekonasz się, że im większy model Platinum II wybierzesz, tym wspanialsze doświadczenie będzie w stanie Ci zaoferować.

PL500 II

Majestatyczne PL500 II to najlepszy ambasador brzmienia najwyższej klasy. To w brzmieniu tych kolumn odkryjecie Państwo kwintesencję wysiłków naszych inżynierów: wyrafinowane, dźwięczne, detaliczne wysokie tony znajdujące oparcie w wysublimowanych tonach średnich wspieranych przez głęboką, czystą, szybką podstawę basową. Dźwięk jeszcze nigdy nie był tak potężny, nie oddawał tak dobrze prawdziwego brzmienia instrumentów i wokali, ani nie tworzył tak przekonującego, trójwymiarowego obrazu muzycznego w przestrzeni wokół słuchacza. Kolumny te tworzą nadzwyczajnie wierny, duży, wciągający doskonale prowadzonym rytmem i powalający dynamiką spektakl muzyczny. Nasz najbardziej wyrafinowany system wyposażony w aż 4 8-calowe woofery RDT®II, dwa 4-calowe przetworniki średniotonowe RDT II oraz tweeter MPD odtworzy każde nagranie, niezależnie od gatunku muzycznego, z doskonałym timingiem i precyzją. Każde nagranie i każda ścieżka dźwiękowa oglądanego filmu zabrzmią w nadzwyczaj wciągający, żywy i bezkompromisowy sposób.

PLC150 II

PLC350 II

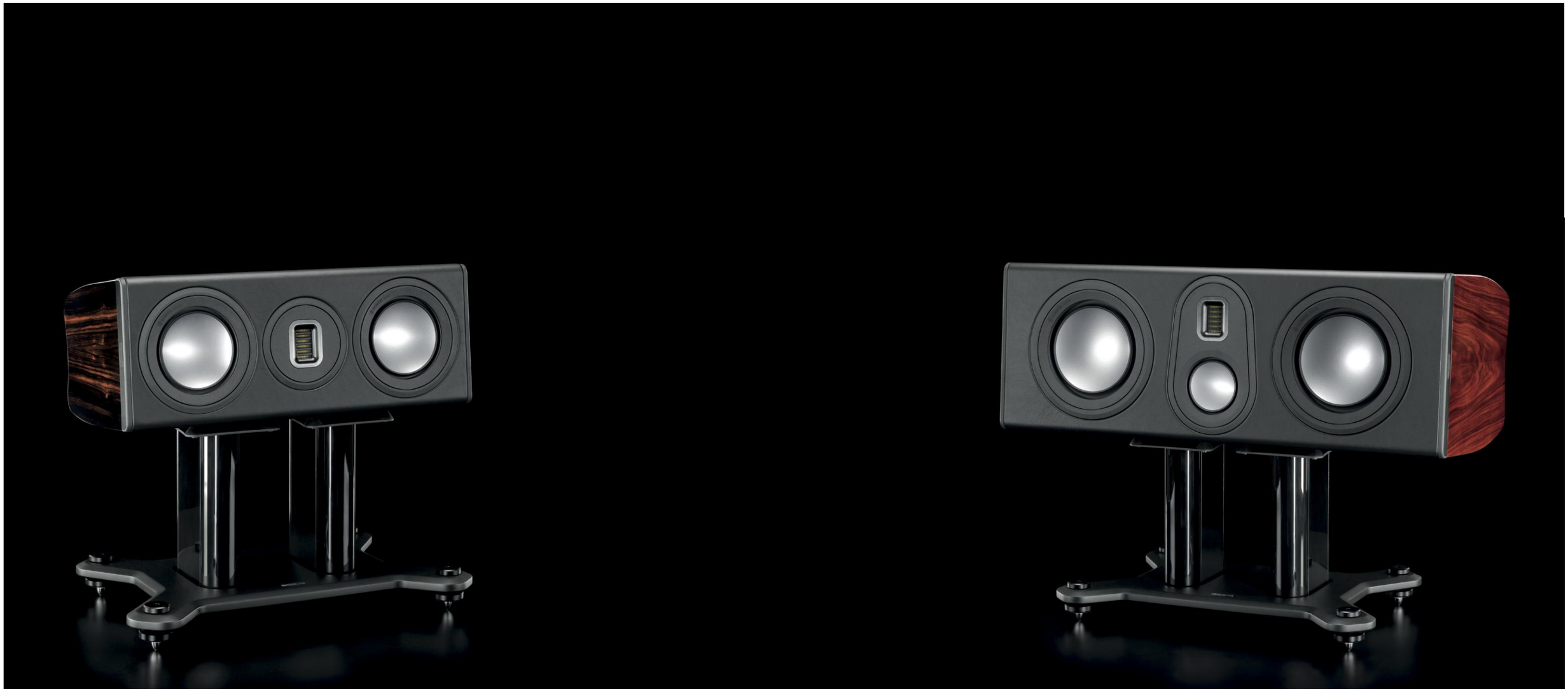

Gdy już zbudujemy dużą, precyzyjną scenę dźwiękową możemy dodać do niej szczyptę dramaturgii. Gdy w wielokanałowym systemie AV wraz z PL200 II lub PL100 II zastosujemy głośnik centralny PLC150 II, ten nasyci dialogi naturalną intymnością. Wyposażony w 6,5-calowy woofer, przetwornik nisko- średniotonowy RDT®II oraz tweeter MPD, głośnik centralny PLC150 II doskonale wkomponuje się między kanał lewy i prawy współtworząc jednolitą, spójną prezentację pobudzającą Twoje zmysły z każdą kolejną sceną. Akcja filmu, czy słuchana muzyka będą wręcz naładowane emocjami, którym nie będziesz w stanie się oprzeć.

Poczujesz różnicę natychmiast. Otoczony naturalnym, niezwykle czystym dźwiękiem dostarczonym przez fantastyczną kolumnę centralną PLC350 II w zestawieniu z PL300 II, lub PL500 II zostaniesz przeniesiony w samo centrum akcji czując się tak, jakbyś brał w niej czynny udział. To prezentacja na poziomie profesjonalnych systemów kinowych, ale dająca coś więcej – wrażenie bliskości wydarzeń dzięki wysokiej detaliczności i namacalności wszystkiego co dzieje się wokół nas – tak potrafią to zagrać jedynie systemy audio najwyższej klasy.

Zestaw głośników, w które wyposażona jest kolumna centralna PLC350 II, składający się z dwóch 8-calowych wooferów basowych RDT®II, 4-calowego przetwornika średniotonowego RDT II oraz tweetera MPD pokaże każdy niuans nawet najcichszego szeptu. Co najmniej 60% emocjonalnej zawartości każdego filmu odtwarzane jest przez kolumnę centralną, a PLC350 II przekaże je w nadzwyczaj wierny sposób gwarantując Ci doskonały nastrój po obejrzeniu każdego filmu.

PLW215 II

Przypomnijcie sobie Wasze ostatnie spotkanie z potężnym dźwiękiem gromu; przypomnijcie sobie jak w naturze ten potężny, niski dźwięk odczuliście fizycznie w postaci fali uderzeniowej. Subwoofer PLW215 II pozwoli Wam przeżyć we własnym domu podobne doświadczenie bez bezpośredniego udziału Matki Natury. Dwa 15-calowe przetworniki C-CAM z potrójnym zawieszeniem umożliwiającym wychylenie membran o pełne 4cm, każdy napędzany indywidualnie sterowanym przez DSP wzmacniaczem, potrafią zejść nawet do 16 Hz. Tak niski bas dociera do słuchacza niczym potężne uderzenie w bęben, które nie tylko się słyszy, ale i odczuwa w całym ciele. Wsparcie tego subwoofera przyda się nawet potężnym PL500 II by dostarczyć zapierającą dech w schodzącym nawet poniżej słyszalnego dla człowieka pasma, ale to właśnie te najniższe dźwięki każdy z Was odczuje całym sobą. Ujmując rzecz krótko – usłyszycie głos Matki Natury siedząc we własnym fotelu.

Nawet najniżej schodzący, najpotężniejszy bas byłby na nic bez odpowiedniej kontroli. Dlatego właśnie wyposażyliśmy PLW215 II w panel sterujący, który pozwala wybrać optymalne dla danego pomieszczenia ustawienia. To samo można zrobić wykorzystując naszą dedykowaną aplikację 'SubConnect' po zainstalowaniu jej na Waszym komputerze.

Dla wygody użytkowników zaprogramowaliśmy w naszym 24-bitowym układzie DSP cztery standardowe tryby, zestawy ustawień oznaczone jako: Flat/Music/Movie/Impact, które można łatwo wybrać. Oczywiście istnieje możliwość precyzyjnego dostrojenia dźwięku co umożliwia dostęp do regulacji częstotliwości, nachylenia zbocza filtru, czy filtrów EQ dla każdego z zaprogramowanych trybów. Dla nocnych marków proponujemy jeszcze inne ustawienie - Night Mode, czyli Tryb Nocny, który aktywnie redukuje zakres dynamiczny głośniejszych partii dźwięku. Subwoofer PLW215 II oferuje najpotężniejszy, najbardziej wyrafinowany i najbardziej naturalnie brzmiący niski bas jaki kiedykolwiek udało nam się osiągnąć, w którejkolwiek z naszych konstrukcji, to predestynuje go wręcz do współpracy z kolumnami z naszej flagowej serii Platinum II.

PIANO BLACK

NATURAL EBONY

SANTOS ROSEWOOD

WYKOŃCZENIA

SPECYFIKACJA

	PL100 II	PL200 II	PL300 II	PL500 II	PLC150 II	PLC350 II
Konstrukcja kolumny	2-drożna z dwoma przetwornikami	3-drożna, 4-głośnikowa	3-drożna, 4-głośnikowa	3-drożna, 7-głośnikowa	2,5-drożna, 3-głośnikowa	3-drożna, 4-głośnikowa
Ograniczenie pasma od dołu (-6dB - IEC 268-13)	40 Hz – 100 kHz	35 Hz – 100 kHz	28 Hz – 100 kHz	22 Hz – 100 kHz	45 Hz – 100 kHz	32 Hz – 100 kHz
Skuteczność (1W@1M)	88 dB	90 dB	90 dB	91 dB	89 dB	90 dB
Maksymalne S.P.L.	111.8 dBA (para)	117 dBA (para)	117.8 dBA (para)	120 dBA (para)	112 dBA	114 dBA
Nominalna impedancja	6Ω (4.5Ω min. @ 160Hz)	4Ω (4.0Ω min. @ 135Hz)	4Ω (4.2Ω min. @ 111Hz)	4Ω (4.2Ω min. @ 120Hz)	6Ω (4.5Ω min. @ 170Hz)	4Ω (4.0Ω min. @ 115Hz)
Moc (RMS)	120 W	250 W	300 W	400 W	200 W	250 W
Rekomendowana moc wzmacniacza (RMS)	60 - 120 W	100 - 250 W	100 - 300 W	150 - 400 W	60 - 200 W	100 - 250 W
Rodzaj obudowy	Bas-refleks z pojedynczym, umieszczony z tyłu portem HiVe®II	Dwa porty HiVe®II, zamknięta komora przetwornika średniotonowego TLE	Dwa porty HiVe®II, zamknięta komora przetwornika średniotonowego TLE	Cztery porty HiVe®II Zamknięta komora przetwornika średniotonowego typu TLE	Pojedynczy port HiVe®II na tylnej ściance	Dwa porty HiVe®II zamknięta obudowa TLE przetwornika średniotonowego
Zestaw przetworników	6,5 calowy przetwornik nisko-średniotonowy RDT®II, przetwornik wysokotonowy MPD	2 x 6,5 calowe woofery basowe RDT®II o długim skoku membrany, 4 calowy przetwornik średniotonowy RDT II, przetwornik wysokotonowy MPD	2 8 calowe woofery basowe RDT®II o długim skoku membrany, 4 calowy przetwornik średniotonowy RDT II, przetwornik wysokotonowy MPD	4 8-calowe woofery basowe RDT®II o długim skoku membrany, 2 4-calowe przetworniki średniotonowe RDT II, przetwornik wysokotonowy MPD	6,5 calowy woofer basowy RDT®II 6,5 calowy przetwornik nisko- średniotonowy RDT II MPD – przetwornik wysokotonowy	2 6, 5-calowe woofery basowe RDT®II, 4-calowy przetwornik średniotonowy RDT®II, Przetwornik wysokotonowy MPD (Micro Pleated Diaphragm)
Częstotliwości podziału zwrotnicy	3.0 kHz	MF/HF: 3.9 kHz LF/MF: 750 Hz	MF/HF: 3.4 kHz LF/MF: 500 Hz	MF/HF: 3.6 kHz LF/MF: 460 Hz	MF/HF: 3.0 kHz LF/MF: 600 Hz (-6dB LF)	MF/HF: 3.3 kHz LF/MF: 780 Hz
Zewnętrzne wymiary (W x S x G)	370 x 225 x 285 mm	998 x 360 x 375 mm	1113 x 410 x 470 mm	1803 x 504 x 626 mm	225 x 583 x 291.2 mm	288 x 800 x 368 mm
External dimensions (Inc. feet & spikes where applicable) (H x w x d)	-	1043 x 360 x 375 mm	1158 x 410 x 470 mm	1848 x 504 x 626 mm	-	-
Waga	14.94 kg	36.08 kg	54.52 kg	99.1 kg	23.98 kg	43.02 kg

PLW215II	
Konstrukcja kolumny	Obudowa zamknięta z przetwornikami w układzie niwelującym wibracje, wykonana z 25mm MDFu z wewnętrznymi wzmocnieniami, wzmacniacz umieszczono w osobnej, zamkniętej komorze
Ograniczenie pasma od dołu (-6dB - IEC 268-13)	-3dB przy 23Hz / -10dB przy 18Hz, w trybie: Music, -3dB przy 19Hz / -10dB przy 16Hz (w typowym pokoju), w trybie: Music, ograniczenie filtrem zabezpieczającym (-3dB przy 12Hz)
Ograniczenie pasma od góry	-3dB @ 150Hz
Zestaw przetworników	2 x 15-calowy woofer C-CAM® wykorzystujący potrójne zawieszenie umożliwiające duży skok membrany Czarna, jednowarstwowa, wentylowana, nawijana brzegowo, 3-calowa cewka oraz powlekany na czarno napęd przetworników zmniejszają kompresję mocy oraz ułatwiają odprowadzanie ciepła, Membrana, magnes i zawieszenie zoptymalizowano pod kątem jakości i liniowości dźwięku za pomocą oprogramowania FEA
Liniowy skok membrany	42 mm
Moc wzmacniacza	Układ dwóch wzmacniaczy, z których każdy napędza jeden przetwornik, Moc łączna: 1400W RMS, 2000W w szczycie
Rodzaj wzmacniacza	2x klasa D, zbalansowany, sterowany DSP, wydajny zasilacz impulsowy (SMPSU)
DSP	172MHz DSP Core wykonujący 3500 operacji na próbkę, zakres dynamiczny: 139dB, 56-bitowe przetwarzanie danych
Konwersja cyfrowa	Wolfson Microelectronics (Cirrus Logic) ADC i DAC @ 24bit/48KHz. (WM8786 ADC & WM8740 DAC)
LEDowy panel sterujący	Regulacja jasności od 0% do 100%, możliwość ustawienia automatycznego wygaszania. Szybki dostęp do następujących pozycji menu: Trim, LPF, Phase, Preset Select
Ogólne ustawienia (poprzez SubConnect)	Jasność wyświetlacza (regulacja w zakresie 0-100%), Dim (ściemnianie o 50% lub całkowite wyłączanie), Default Preset (zaprogramowane tryby standardowe), Mute Link Outputs, ustawienia 12V Triggera (wyłączanie/włączanie lub wybór zaprogramowanych trybów), Input gain (wzmocnienie na wejściu - Master od -80 do +20dB, Trim od -6 do +6dB, Mute), Phase (przełącznik fazy o 0-360 stopni w krokach co 15 stopni), Night Mode Threshold (ustawianie wartości granicznej dla trybu nocnego od -2dB do -20dB), Auto On / OFF (Automatyczne włączanie/wyłączanie - Enable Signal Sense (automatyczne wykrywanie sygnału), Always On (zawsze włączony), Time to off 5-240min (wyłączanie po czasie))
Możliwość zaprogramowania trybów przez Użytkownika (poprzez SubConnect)	4 w pełni konfigurowalne dla użytkownika tryby. Możliwość wyboru nazwy, częstotliwości LPF (w 5Hz krokach od 20 do 135Hz), nachylenie zbocza LPF (-12 lub -24dB/oktawę), Input ((wejście) Stereo, LFE lub oba), Trim Offset (od -6 do +6dB), tryb EQ (Impact, Music, Movie lub Default), tryby EQ użytkownika (6 regulowanych filtrów, które można stosować po wybraniu jednego z trybów EQ), Room EQ (On/OFF (włączony/wyłączony)), Night Mode (On/OFF (włączony/wyłączony))
Korekcja wybierana przez użytkownika (poprzez SubConnect)	6 w pełni regulowanych filtrów EQ oraz 6 standardowych filtrów z ustawieniami wzmocnienia (gainu) dla każdego trybu standardowego, Standardowe tryby: Flat / Music / Movie / Impact
Korekcja akustyki pomieszczenia	System sterowanych filtrów parametrycznych wykorzystuje zaawansowany algorytm wykrywający. Pomiary można zainicjować korzystając z panelu sterującego, bądź z aplikacji SubConnect korzystając z sześciu ustawień mikrofonu
Night Mode (tryb nocny)	Użytkownik może wybrać, czy Tryb nocny ma być włączony czy wyłączony (wartością graniczną między (-2dB a -20dB) dla każdego standardowego trybu. Tryb ten ogranicza zakresy dynamiczny dźwięku obniżając poziom głośniejszych fragmentów muzyki czy ścieżki dźwiękowej
Przełącznik fazy	Możliwość wybrania ustawień w zakresie od 0 do 360 stopni w krokach co 15 stopni. Odwrócenie fazy przy 180 stopniach
Filtr dolnoprzepustowy	2-go lub 4-go rzędu (12 lub 24 dB/oktawę), między 35 a 135 Hz w krokach co 5 Hz
Minimalny wykrywany automatycznie poziom sygnału wejściowego	Wejście liniowe wymaga sygnału >1mV. Subwoofer wyposażony jest w wejścia zbalansowane i niezbalansowane. Funkcja: Auto Standby z wyborem po jakim czasie ma się uaktywnić, regulowanym w zakresie od 5 do 240 minut w krokach co 5 minut
Cyfrowa regulacja głośności	Od -11 do +11dB w krokach co 1dB, dostępna poprzez panel sterujący. Od -80 do +20 w krokach co 1dB dostępna poprzez aplikację SubConnect
Kody do pilota zdalnego sterowania na podczerwień	W zestawie pilot zdalnego sterowania na podczerwień. Odbiornik zdalnego sterowania wraz z czerwoną kontrolką umieszczono na przedniej ściance subwoofera Dodatkowe kody pozwalające na zautomatyzowanie pracy są dostępne w instrukcji obsługi
SubConnect (aplikacja na komputery PC)	Aplikacja dla systemu Windows 7 (i nowszych) (32/64bitowych) dostępna jest na stronie firmowej Monitor Audio oraz na dołączonym w zestawie pendrivie Aplikacja umożliwia użytkownikowi dostęp do zaawansowanych funkcji subwoofera. Ustawienia można zapisać w komputerze
Wejścia audio	Wejście LFE: zbalansowane (XLR) i niezbalansowane (RCA), wejście Stereo: niezbalansowane (RCA). Do każdego wejścia niezależnie można przypisać określony tryb standardowy
Pozostałe złącza	Wejście 12v Triggera (3.5mm mono mini-jack, wartość graniczna sygnału: 6V), wyłączanie/włączanie lub wybór zaprogramowanych trybów, 3.5mm wejście mikrofonowe (mikrofon w zestawie), złącze RJ45 wspierające interface RS232 (EIA/TIA - 561, Tx Pin 6, Rx Pin 5, Gnd Pin 4), wzmacniacz IR – wyjście (3.5mm mono mini-jack), USB – Typ B do podłączania komputera z aplikacją SubConnect, może także służyć do uaktualnienia oprogramowania (firmwaru) subwoofera
Certyfikaty	CE / CB/ ETL / Fcc / ErP
Napięcie zasilania	100 - 120 Vac / 220 - 240 Vac 50/60Hz (ręcznie wybierane)
Zużycie prądu	Maksymalne 1200W, w trybie Standby <0.5W (zgodne z wymogami ErP)
Bezpiecznik	20mm T12.5AL 250VAC
Waga (bez opakowania)	57.54 kg
Wymiary (W x S x G)	546.3 x 504 x 512 mm

Jesteśmy inżynierami, specjalistami w dziedzinie akustyki i jako tacy jesteśmy dumni z nowatorskich technologii zastosowanych w kolumnach Platinum II. Jako entuzjaści audio jesteśmy pewni, że przybliża to nas do ostatecznego celu: naturalnego dźwięku. Zaprojektowaliśmy Platinum II tak, aby dawały maksimum radości w nadziei, że – tak jak my – również i Państwo odkryją dla siebie jeszcze więcej fantastycznej muzyki.

AUDIO CENTER POLAND
ul. Henryka Sucharskiego 49, 30-898 Kraków
tel. 12 425 64 43, 12 265 02 85, 12 265 02 86
e-mail: audiocenter@audiocenter.pl

www.monitoraudio.pl

MONITOR AUDIO LTD
24 Brook Road, Rayleigh
Essex, SS67XJ
England
Tel: + 44 (0) 1268 740580
Fax: + 44 (0) 1268 740589
Email: info@monitoraudio.co.uk
monitoraudio.com
Designed in United Kingdom